57HS5417-60PZS4JM-500

版本 (Versions)	修改内容(Description)	标记 (REV)	日期 (Date)
A0	首次发布	*	2026.5.29
	技术部		

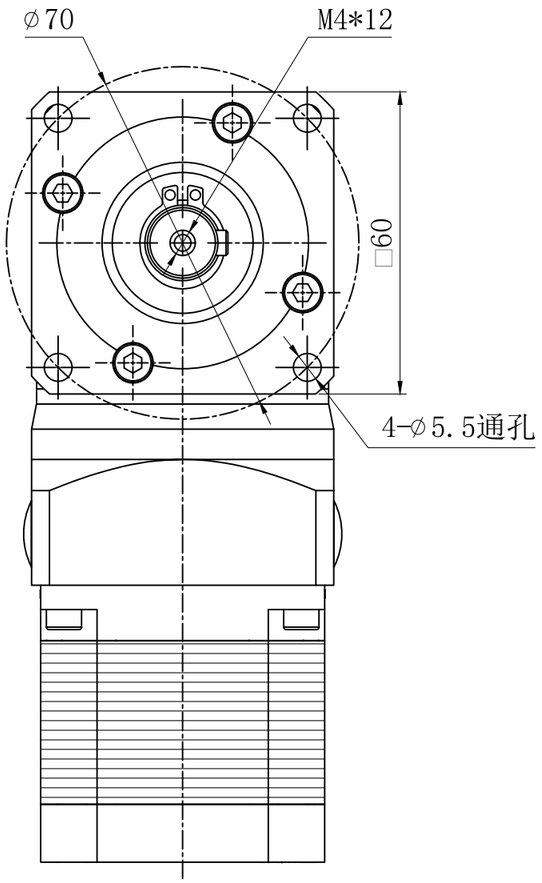

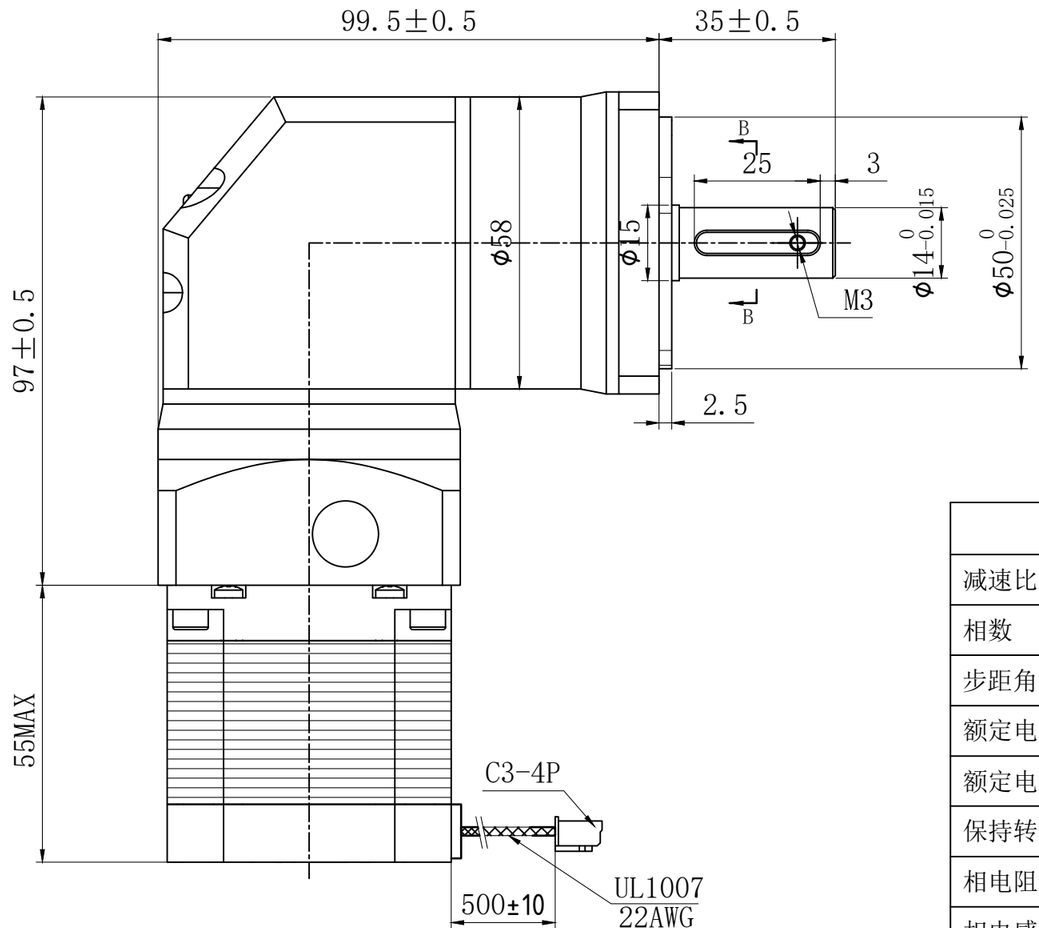

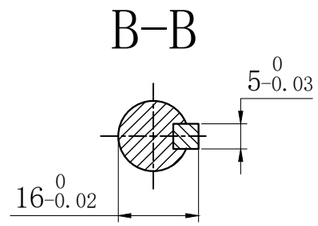

character 特性		specifications 规格
减速比	Ratio	4:1
相数	Mumber of phase	2
步距角	Step Angle	1.8°
额定电压	Rated Voltage	DC 1.7V
额定电流	Rated current	DC 2.0A
保持转矩	Holding Torque	≥ 950mN.m
相电阻	Winding resistance	0.85±10% ohm(20℃)
相电感	Winding inductaoce	2.5±20% mH（1kHz）
转动惯量	Rotor Inertia	200 g.cm²
电机重量	Weight	2.1 Kg
绝缘等级	Insulation class	B Class

电气原理图
winding drawing

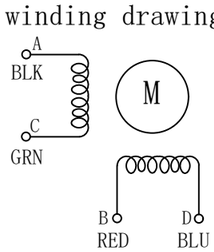

励磁顺序vs.旋转方向
Exciting Sequence vs.
Direction of Rotation

STEP	A	B	C	D
1	+	+	−	−
2	−	+	+	−
3	−	−	+	+
4	+	−	−	+

CW ↓ ↑ CCW

从安装面看为顺时针方向
Clockwise view from mouting side

UNLESS OTHERWISE SPECIFIED, REMOVE ALL BURRS.
BREAK SHARP EDGES 0.5mmMAX.
未注倒角最大0.5mm。

DIMENSIONS ARE IN MILLIMETERS.
TOLERANCES AS BELOW:
尺寸单位为毫米(mm).未注公差按以下标准:
DECIMALS: X ±0.38
DECIMALS: X.X ±0.25
DECIMALS: X.XX ±0.13
DECIMALS: X.XXX ±0.013
ANGLES: ±2°

批准 Approved		
工艺 Technolgy		
审核 Checked		
设计 Inspectde		
名称 Names	签名 Signature	日期 Date

单位 unit	mm	版本 rev	A0	客户 Customer		物料编号 Item No	
页数 sheet	1/1	比例 scale	1:1	视图 view		型号 Model	57HS5417-60PZS4JM-500

UMOT

重庆优摩特科技有限公司
Chongqing UMot technology Co.Ltd.