57HS7407-60PZS5JM-500

版本 (Versions)	修改内容(Description)	标记 (REV)	日期 (Date)
A0	首次发布	*	2026.5.29
	技术部		

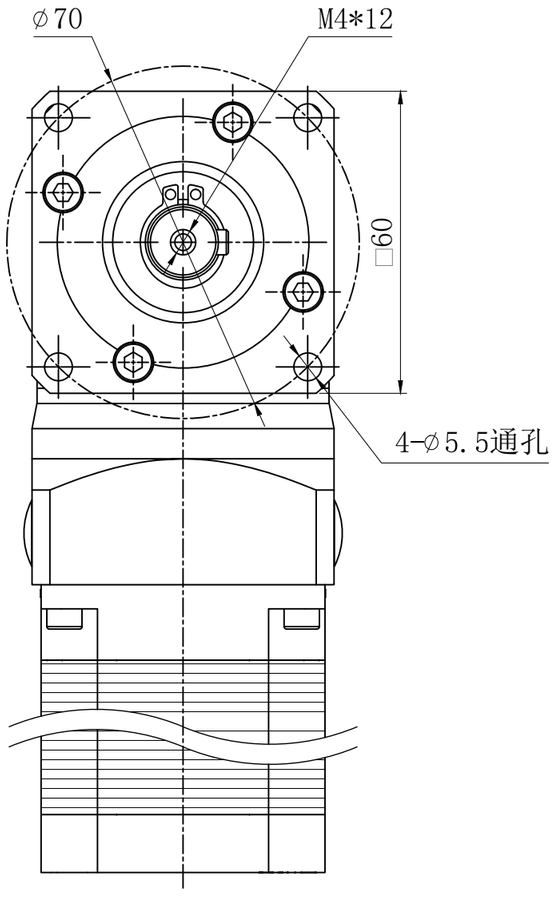

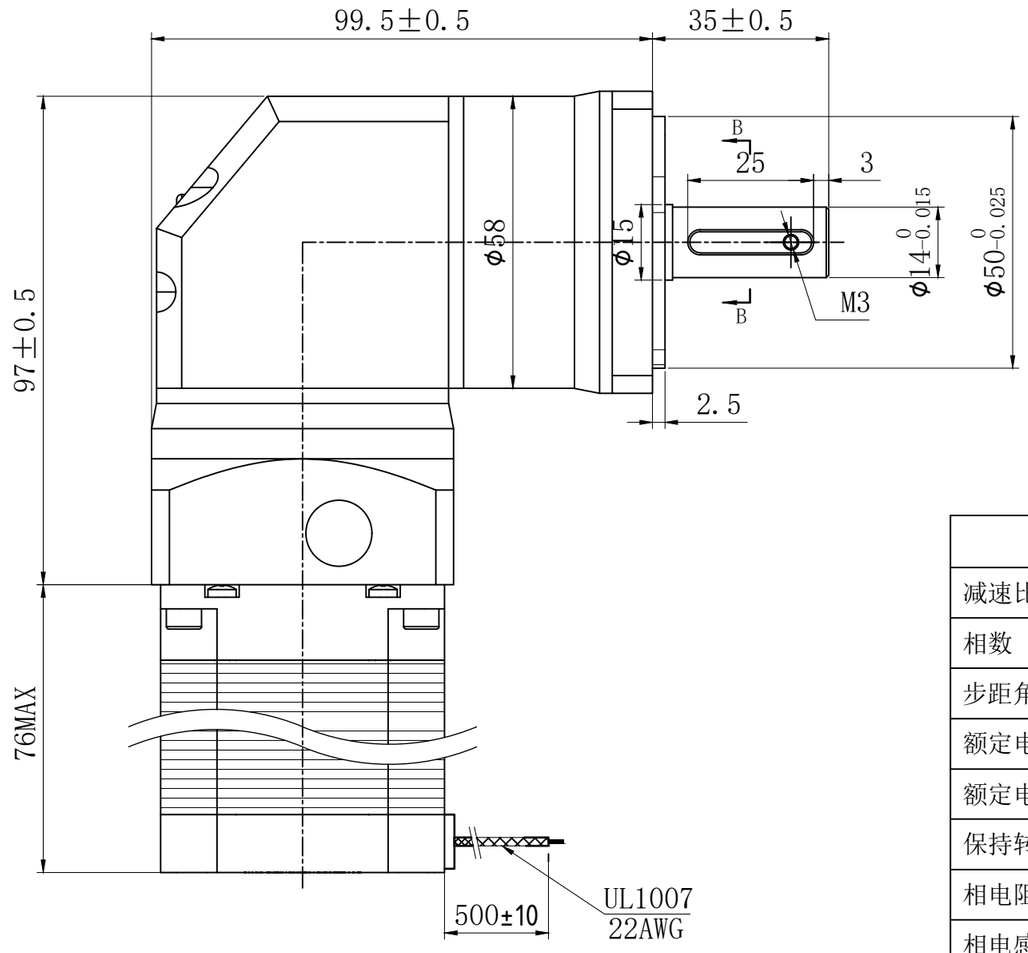

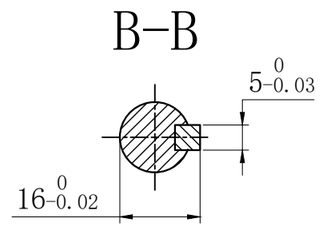

character 特性		specifications 规格
减速比	Ratio	5:1
相数	Mumber of phase	2
步距角	Step Angle	1.8°
额定电压	Rated Voltage	DC 2.8V
额定电流	Rated current	DC 4.0A
保持转矩	Holding Torque	≥ 1900mN.m
相电阻	Winding resistance	0.7±15% ohm(20℃)
相电感	Winding inductaoce	2.0±20% mH（1kHz）
转动惯量	Rotor Inertia	230 g.cm²
电机重量	Weight	2.5 Kg
绝缘等级	Insulation class	B Class

电气原理图
winding drawing

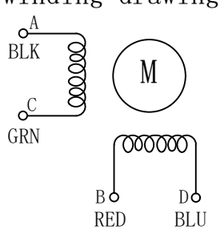

励磁顺序vs.旋转方向
Exciting Sequence vs.
Direction of Rotation

STEP	A	B	C	D
1	+	+	−	−
2	−	+	+	−
3	−	−	+	+
4	+	−	−	+

CW ↓ ↑ CCW

从安装面看为顺时针方向
Clockwise view from mouting side

UNLESS OTHERWISE SPECIFIED, REMOVE ALL BURRS.
BREAK SHARP EDGES 0.5mmMAX.
未注倒角最大0.5mm。

DIMENSIONS ARE IN MILLIMETERS.
TOLERANCES AS BELOW:
尺寸单位为毫米(mm).未注公差按以下标准:
DECIMALS: X ±0.38
DECIMALS: X.X ±0.25
DECIMALS: X.XX ±0.13
DECIMALS: X.XXX ±0.013
ANGLES: ±2°

批准 Approved		
工艺 Technolgy		
审核 Checked		
设计 Inspectde		
名称 Names	签名 Signature	日期 Date

UMOT

重庆优摩特科技有限公司
Chongqing UMot technology Co.Ltd.

单位 unit	mm	版本 rev	A0	客户 Customer		物料编号 Item No	
页数 sheet	1/1	比例 scale	1:1	视图 view		型号 Model	57HS7407-60PZS5JM-500