符合RoHS指令要求
CONFORM TO RoHS INSTRUCTIONS

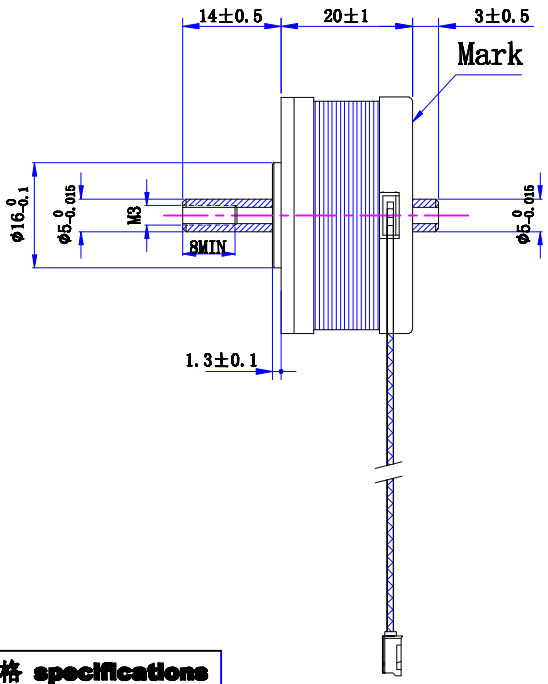

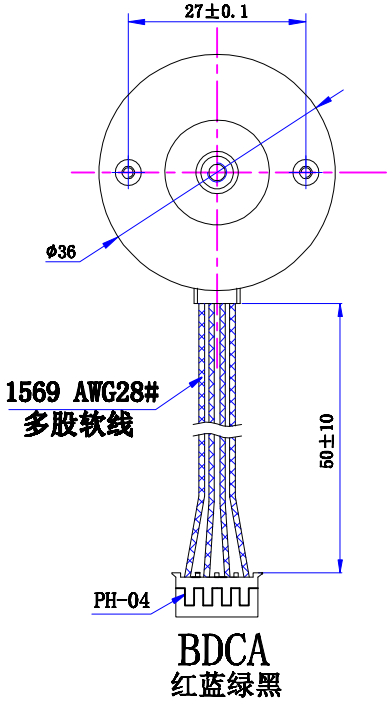

电气原理图
winding drawing

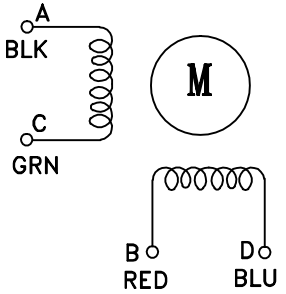

特性 character	规格 specifications
1. 相数 Number of phase	2
2. 步 距 角 Step Angle	0.9°
3. 额定电流 Rated current	DC 0.45A
4. 保持转矩 Holding Torque	≥ 90mN.m
5. 相电阻 Winding resistance	8±10% ohm(20℃)
6. 相电感 Winding inductaoce	9±20% mH (1kHz)
7. 转向 (轴伸向看) Direction of rotation	A-AB-B-CW
8. 转动惯量 Rotor Inertia	10 g.cm²
9. 电机重量 Weight	0.1Kg REF
10. 绝缘等级 Insulation class	F Class

标记 REV	修改内容 Description	日期 Date

UMot

视图 view	
比例 inverse proportion	1 : 1

A0

重庆优摩特科技有限公司
Chongqing UMot technology Co.Ltd.

设计 INSPECTED	审核 CHECKED	批准 APPROVED	日期 Date	版本 version	型号 Model	36HKY4402-1403KMT-50