符合RoHS指令要求
CONFORM TO RoHS DNSTRUCTIONS

可选规格	保持转矩（mN.m）	额定电流（A）	相电阻(Ω)	额度电压(V)	转动惯量(g-cm²)	机身长度(mm)-L
57HS5417T-XX	1300	3.5	0.85	2.98	200	55
57HS7407T-XX	1900	3	0.7	2.1	230	76

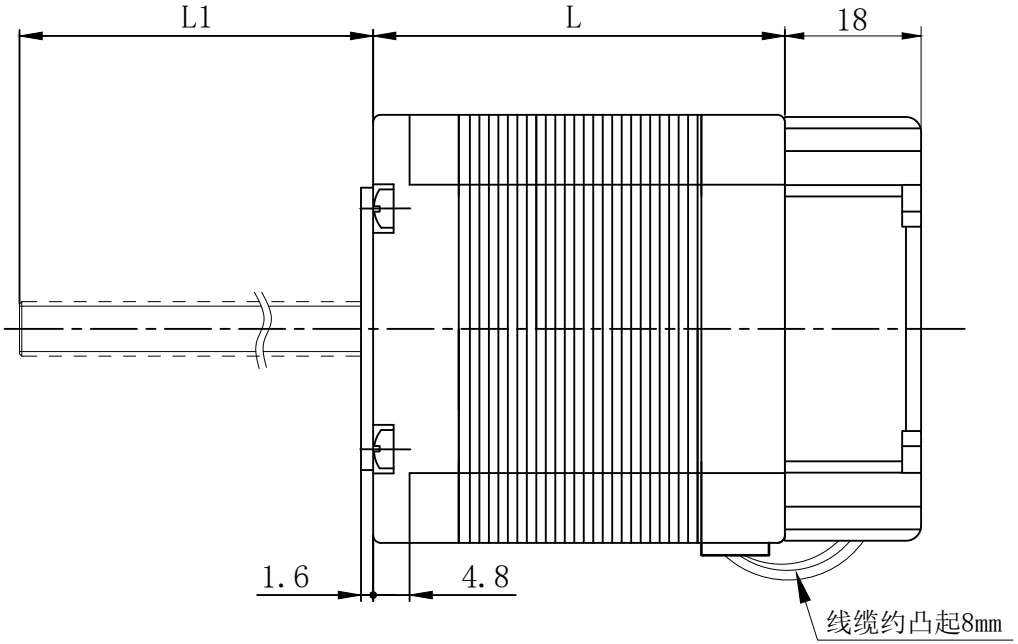

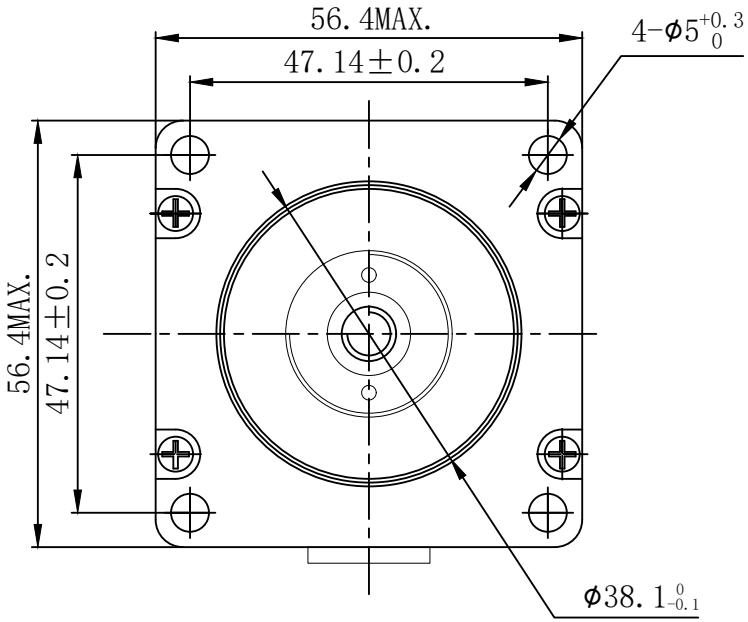

丝杆直径	导程	步长
8mm	1mm	0.005mm
	2mm	0.01mm
	4mm	0.02mm
	8mm	0.04mm
	12mm	0.06mm
	20mm	0.1mm
10mm	4mm	0.02mm
	10mm	0.05mm

标记 REV	修改内容 Description	日期 Date

UMot

视图 view	
比例 inverse proportion	1：1

设计 INSPECTED	审核 CHECKED	批准 APPROVED	日期 Date	版本 version
				A0

重庆优摩特科技有限公司
Chongqing UMot technology Co.Ltd.

型号 Model: 57丝杆电机 一体式驱动器选型图纸