符合RoHS指令要求
CONFORM TO RoHS DNSTRUCTIONS

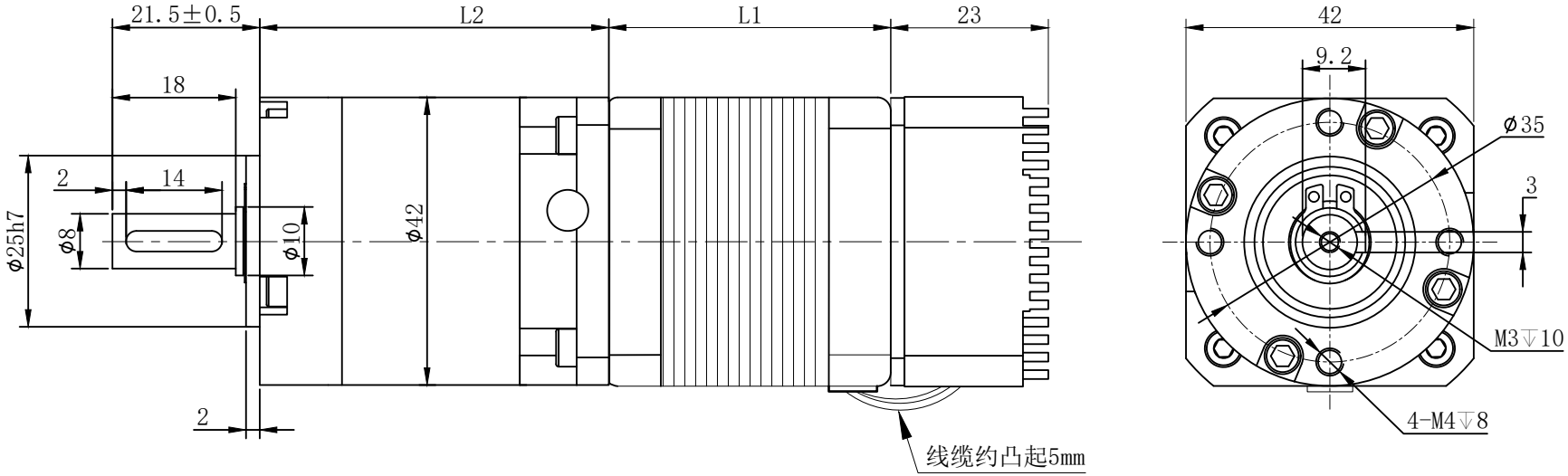

机身高度 L1(mm)	34	40	客户确认签字（盖章）	
客户选型打 √				
客户选型最终型号:		42HSC_____-42PG____JM-IP42		

减速箱高度 L2(mm)	40					51								
减速箱速比	3	4	5	7	10	16	20	25	28	35	40	50	70	100
客户选型打 √														

电气原理图
winding drawing

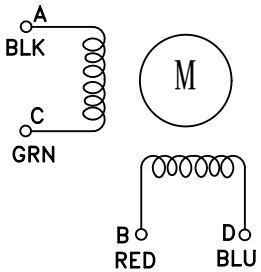

标记 REV	修改内容 Description	日期 Date	设计 INSPECTED	审核 CHECKED	批准 APPROVED	日期 Date	版本 version	型号 Model	42高精密（圆形）一体式驱动器选型图纸
			UMot		视图 view			重庆优摩特科技有限公司 Chongqing UMot technology Co.Ltd.	
					比例 inverse proportion		1：1		
							A0		