符合RoHS指令要求
CONFORM TO RoHS DNSTROCTIONS

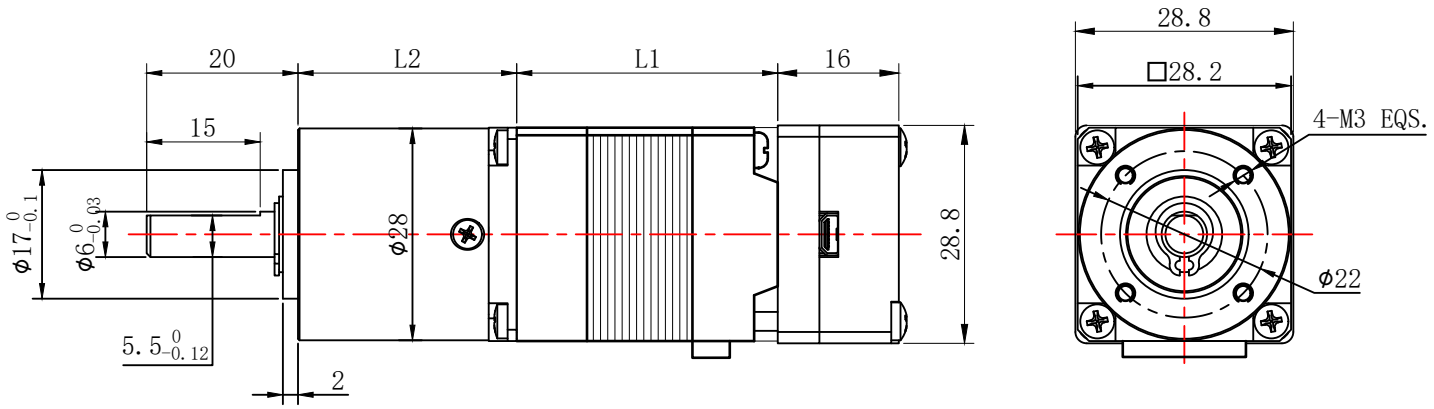

机身高度 L1(mm)	25.5	32.5	45	52	客户确认签字（盖章）				
客户选型打 √									
客户选型最终型号:	28HS_____-28PG____JZ-IP28								
减速箱高度 L2(mm)	28.9		35.8			42.7			
减速箱速比	4	6	16	24	36	64	96	144	216
客户选型打 √									

标记 REV	修改内容 Description	日期 Date	设计 INSPECTED	审核 CHECKED	批准 APPROVED	日期 Date	版本 version	型号 Model	
							A0		28传动型-整数比 一体式驱动器选型图纸

UMot

视图 view

比例 inverse proportion 1：1

重庆优摩特科技有限公司
Chongqing UMot technology Co.Ltd.