UMIP-28电气接线图

版本 (Versions)	修改内容(Description)	标记 (REV)	日期 (Date)
A0	首次发布	*	2025.5.6

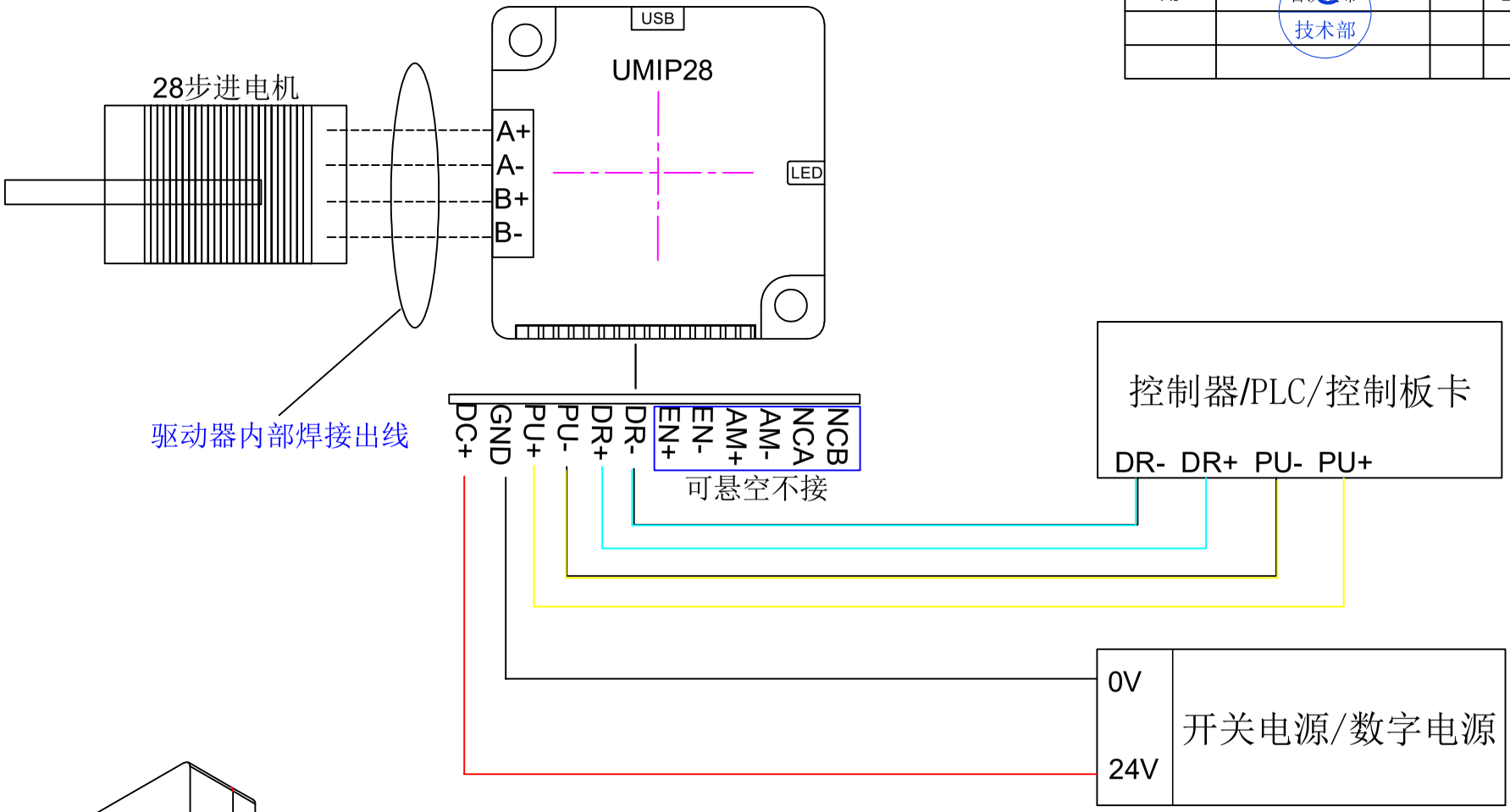

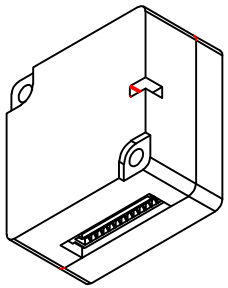

批准 Approved					UMOT	重庆优摩特科技有限公司 Chongqing UMot technology Co.Ltd.	
工艺 Technolgy							
审核 Checked							
设计 Inspectde							
名称 Names	签名 Signature	日期 Date					
单位 unit	mm	版本 rev	A0	客户 Customer		物料编号 Item No	
页数 sheet	1/1	比例 scale	1:1	视图 view		型号 Model	UMIP-28电气接线图