符合RoHS指令要求
CONFORM TO RoHS DNSTROCTIONS

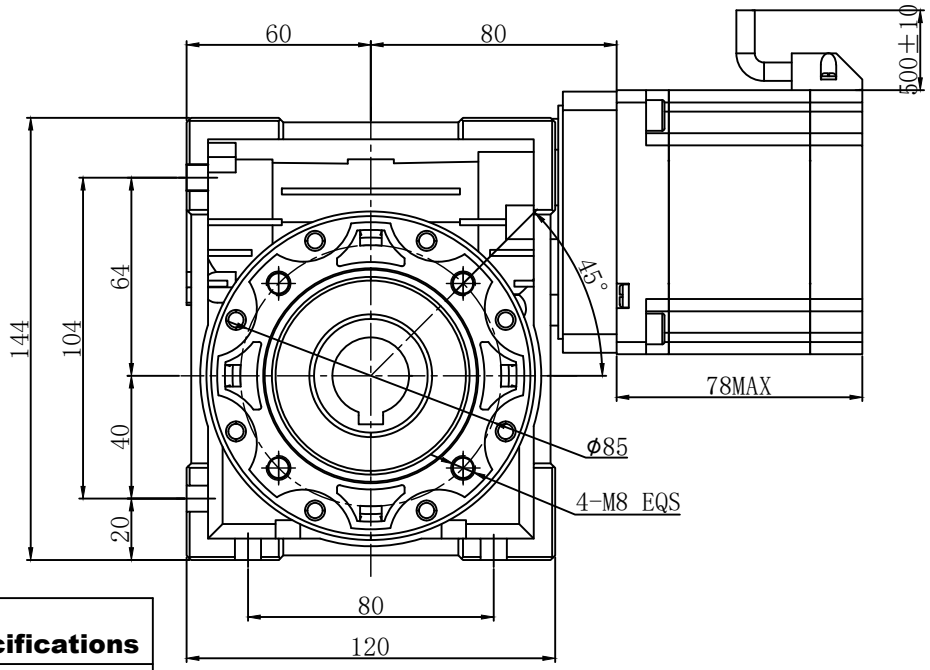

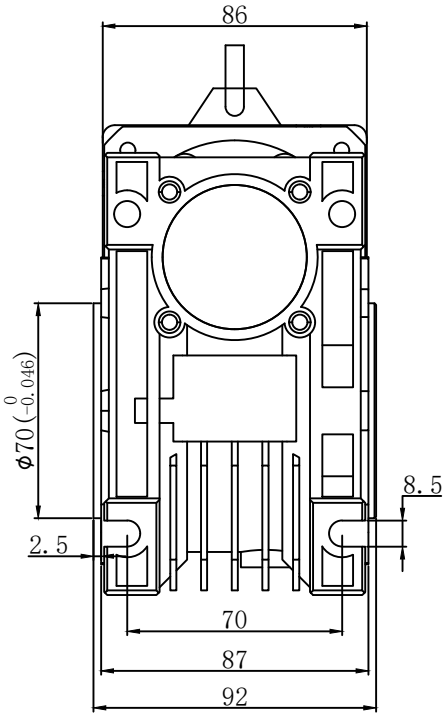

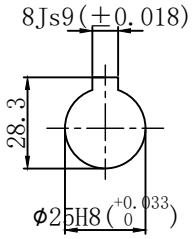

输出孔

减速比：
5 / 7.5 / 10 / 15 / 20 / 25
30 / 40 / 50 / 60 / 80 / 100

电气原理图
winding drawing

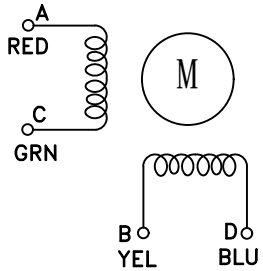

特性 character	规格 specifications
1.相数 Nunber of phase	2
2. 步 距 角 Step Angle	1.8° ±%5° /STEP
3. 额定电压 Rated Voltage	DC 1.36V
4. 额定电流 Rated current	DC 4.0A
5. 保持转矩 Holding Torque	≥ 4500mN.m
6. 相电阻 Winding resistance	0.34±10% Ω/PHASE
7. 相电感 Winding inductaoce	2.86±20% mH（1kHz）
8. 转向（轴伸向看） Directlon of rotation	A-AB-B-CW
9. 转动惯量 Rotor Inertia	1400 g.cm²
10.重量 Weight	6.75KG
11. 绝缘等级 Insulation class	B Class

标记 REV	修改内容 Description	日期 Date	设计 INSPECTED	审核 CHECKED	批准 APPROVED	日期 Date	版本 version	型号 Model	
							A0		

UMot

视图 view

比例 inverse proportion 1：1

重庆优摩特科技有限公司
Chongqing UMot technology Co.Ltd.

型号 Model 86HS2401-140TS-JM-500