符合RoHS指令要求
CONFORM TO RoHS DNSTROCTIONS

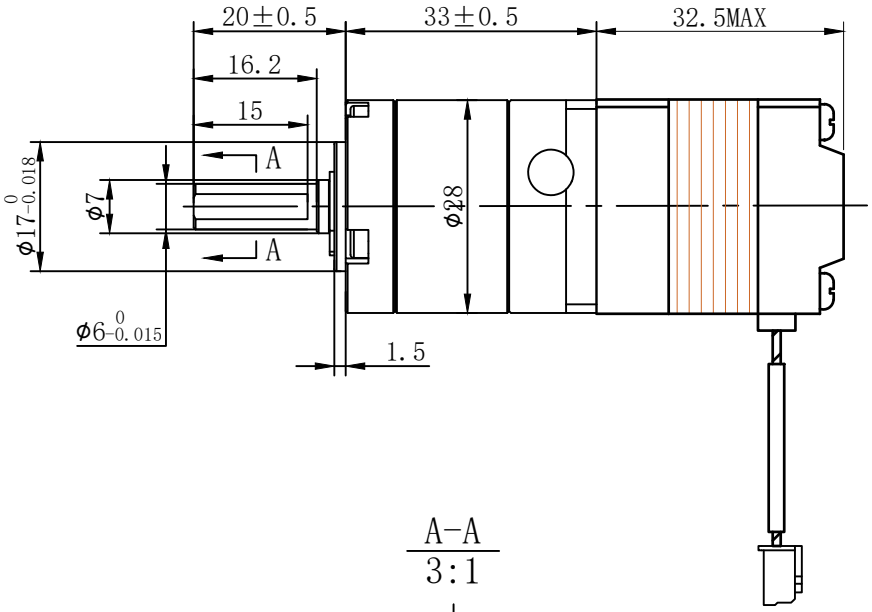

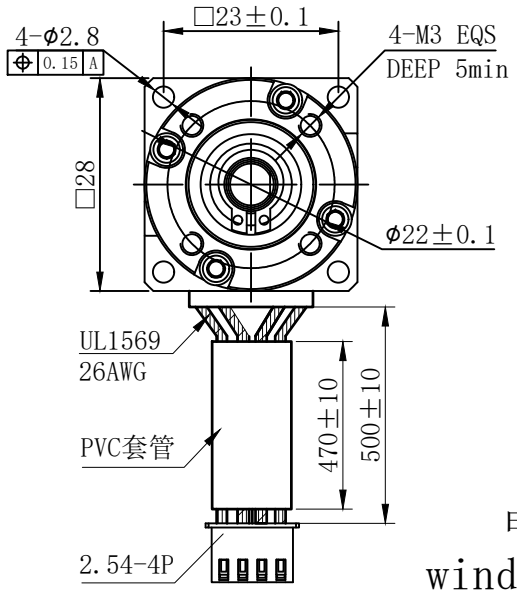

A-A
3:1

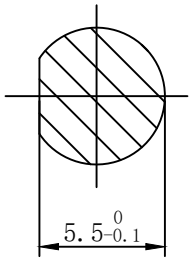

减速比：10:1

电气原理图
winding drawing

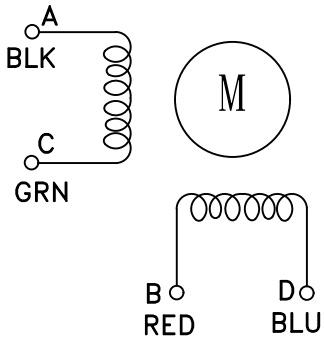

特性 character	规格 specifications
1.相数 Nunber of phase	2
2. 步 距 角 Step Angle	1.8°
3. 额定电压 Rated Voltage	DC 3.88V
4. 额定电流 Rated current	DC 0.67A
5. 保持转矩 Holding Torque	≥ 70mN.m
6. 相电阻 Winding resistance	5.8±10% ohm(20℃)
7. 相电感 Winding inductaoce	4.2±20% mH（1kHz）
8. 转向（轴伸向看） Directlon of rotation	A-AB-B-CW
9. 转动惯量 Rotor Inertia	15 g.cm²
10. 电机重量 Weight	0.13Kg
11. 绝缘等级 Insulation class	B Class

标记 REV	修改内容 Description	日期 Date

UMot	视图 view		重庆优摩特科技有限公司 Chongqing UMot technology Co.Ltd.
	比例 inverse proportion	1：1	

阳祥	李佳兴		2023 02/13	A0	
设计 INSPECTED	审核 CHECKED	批准 APPROVED	日期 Date	版本 Version	型号 Model 28HS2401-28PG10JM-500