符合RoHS指令要求
CONFORM TO RoHS DNSTROCTIONS

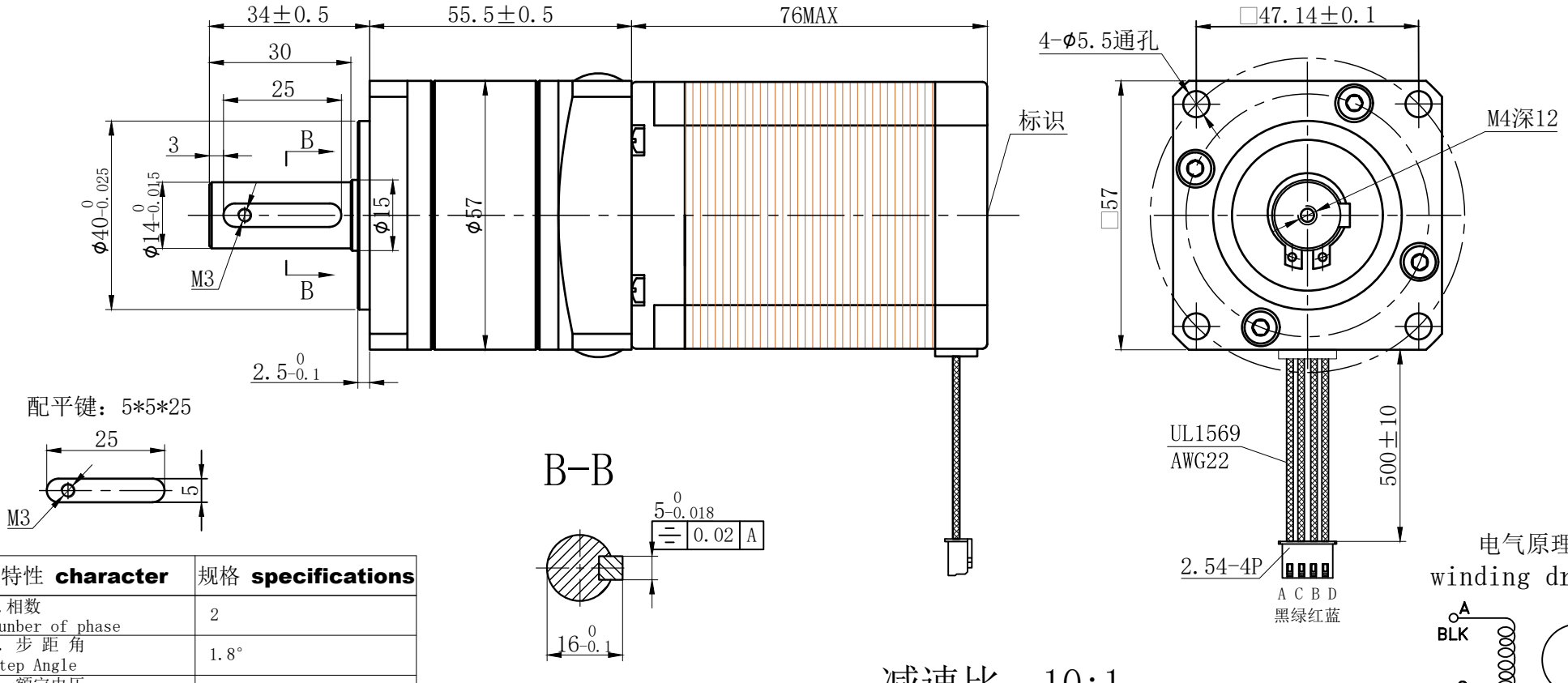

减速比：10:1

电气原理图
winding drawing

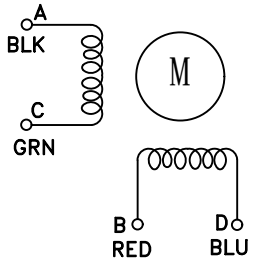

特性 character	规格 specifications
1.相数 Nunber of phase	2
2. 步 距 角 Step Angle	1.8°
3. 额定电压 Rated Voltage	DC 2.64V
4. 额定电流 Rated current	DC 4.0A
5. 保持转矩 Holding Torque	≥ 2400mN.m
6. 相电阻 Winding resistance	0.66±15% ohm(20℃)
7. 相电感 Winding inductaoce	2.3±20% mH（1kHz）
8. 转向（轴伸向看） Directlon of rotation	A-AB-B-CW
9. 转动惯量 Rotor Inertia	480 g.cm²
10. 电机重量 Weight	1.0Kg
11. 绝缘等级 Insulation class	B Class

标记 REV	修改内容 Description	日期 Date

UMot

视图 view	
比例 inverse proportion	1：1

重庆优摩特科技有限公司
Chongqing UMot technology Co.Ltd.

阳祥	李佳兴		2023 02/13	A0
设计 INSPECTED	审核 CHECKED	批准 APPROVED	日期 Date	版本 Version

型号 Model: 57HS7407-57PG10PM-500