符合RoHS指令要求
CONFORM TO RoHS DNSTROCTIONS

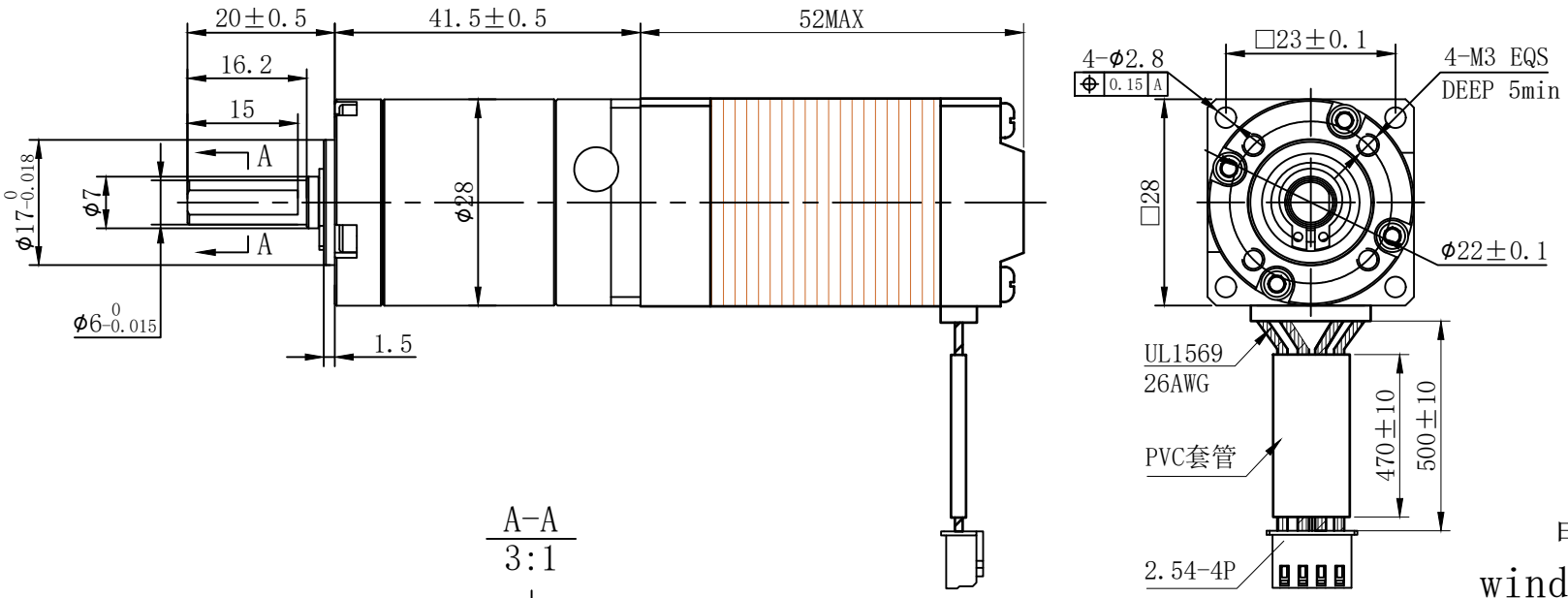


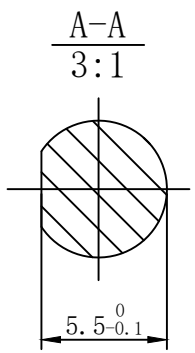


减速比：25:1

电气原理图
winding drawing

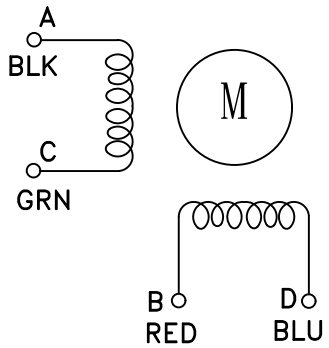


| 特性 character | 规格 specifications |
|---|---|
| 1.相数 Nunber of phase | 2 |
| 2. 步 距 角 Step Angle | 1.8° |
| 3. 额定电压 Rated Voltage | DC 6.03V |
| 4. 额定电流 Rated current | DC 0.67A |
| 5. 保持转矩 Holding Torque | ≥ 110mN.m |
| 6. 相电阻 Winding resistance | 9±10% ohm(20℃) |
| 7. 相电感 Winding inductaoce | 7±20% mH（1kHz） |
| 8. 转向（轴伸向看） Directlon of rotation | A-AB-B-CW |
| 9. 转动惯量 Rotor Inertia | 45 g.cm² |
| 10. 电机重量 Weight | 0.25Kg |
| 11. 绝缘等级 Insulation class | B Class |

| 标记 REV | 修改内容 Description | 日期 Date |
|---|---|---|
| | | |

UMot

| 视图 view | |
|---|---|
| 比例 inverse proportion | 1：1 |

重庆优摩特科技有限公司
Chongqing UMot technology Co.Ltd.

| 阳祥 | 李佳兴 | | 2023 02/13 | A0 |
|---|---|---|---|---|
| 设计 INSPECTED | 审核 CHECKED | 批准 APPROVED | 日期 Date | 版本 Version |

型号 Model: 28HS7401-28PG25JM-500