符合RoHS指令要求
CONFORM TO RoHS INSTRUCTIONS

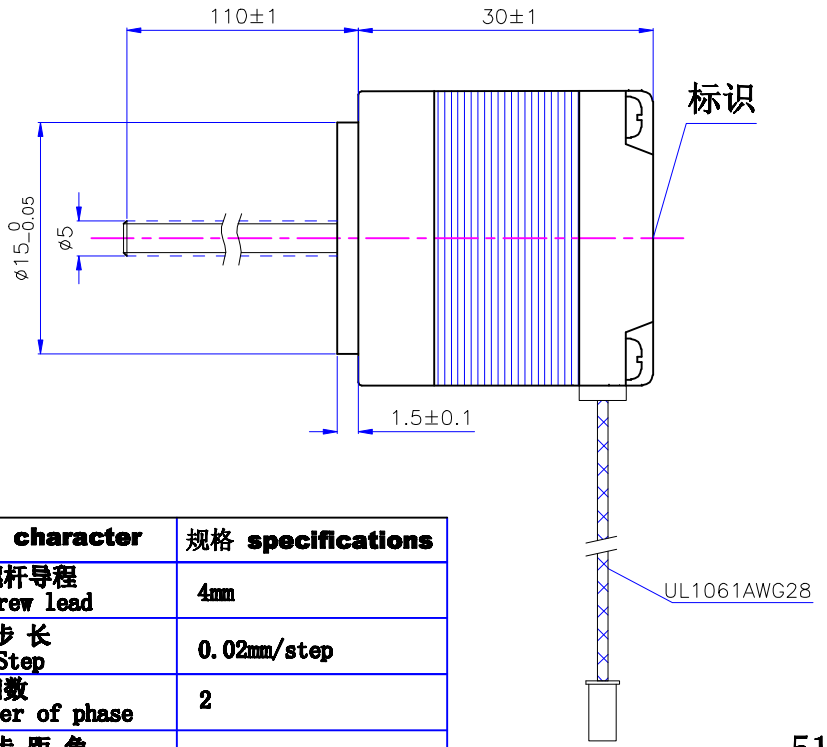

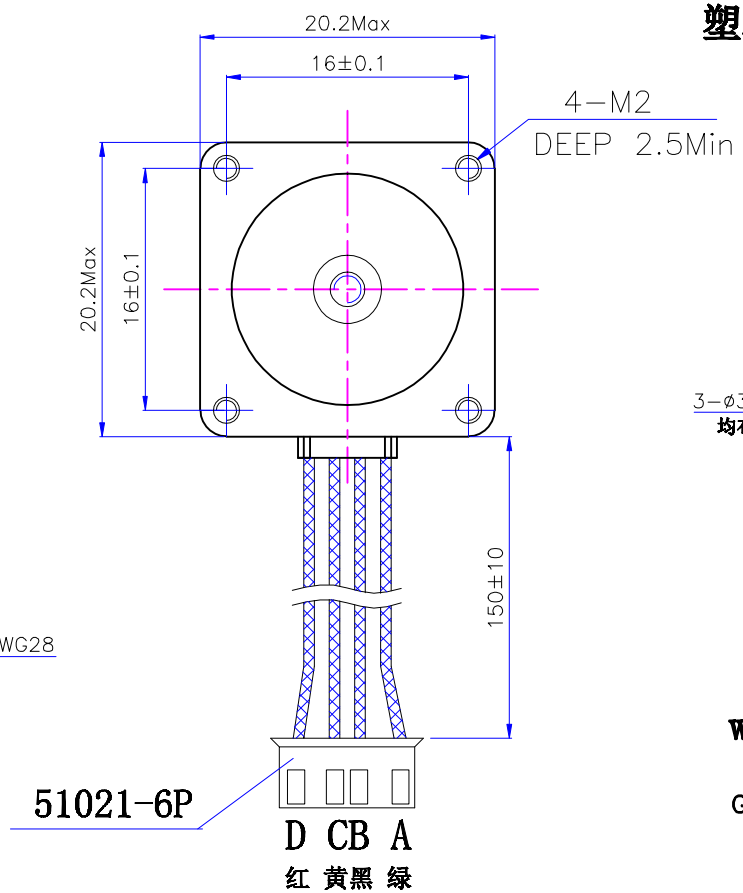

塑料螺母:

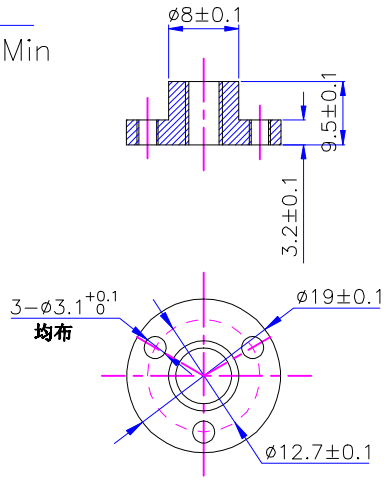

电气原理图
winding drawing

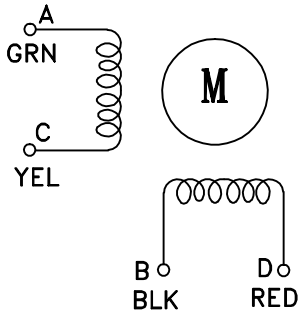

特性 character	规格 specifications
1.螺杆导程 Screw lead	4mm
2. 步 长 Step	0.02mm/step
3.相数 Nunber of phase	2
4. 步 距 角 Step Angle	1.8°
5. 额定电压 Rated Voltage	DC 3.25V
6. 额定电流 Rated current	DC 0.5A
7. 保持转矩 Holding Torque	≥ 18mN.m
8. 相电阻 Winding resistance	6.5±15% ohm(20℃)
9. 相电感 Winding inductaoce	1.5±20% mH (1kHz)
10. 转向 (轴伸向看) Directlon of rotation	A-AB-B-CW
11. 转动惯量 Rotor Inertia	2 g.cm²
12. 电机重量 Weight	0.06Kg
13. 绝缘等级 Insulation class	B Class

注意事项:
1、电机螺纹轴不得承受径向负载;
2、电机螺纹轴不能夹装或者受到硬物挤压，以免发生变形及损坏螺牙;
3、使用期间有任何问题请与厂家联系，请勿私自拆解电机;
4、电机必须轻拿轻放，拿取时请拿电机本体，勿手拎引出线、螺纹轴;
5、电机如需配油脂，请与厂家联系。

标记 REV	修改内容 Description	日期 Date	设计 INSPECTED	审核 CHECKED	批准 APPROVED	日期 Date	版本 version	型号 Model	
							A0		

UMot

视图 view

比例 inverse proportion 1:1

重庆优摩特科技有限公司
Chongqing UMot technology Co.,Ltd

型号 Model 20HS1405-110N4D5-150