符合RoHS指令要求
CONFORM TO RoHS DNSTRUCTIONS

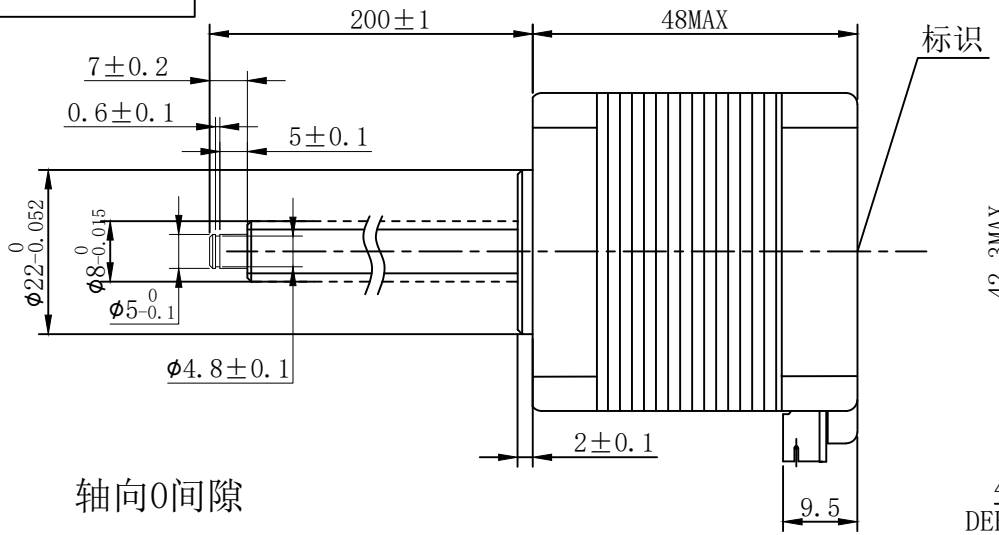

轴向0间隙

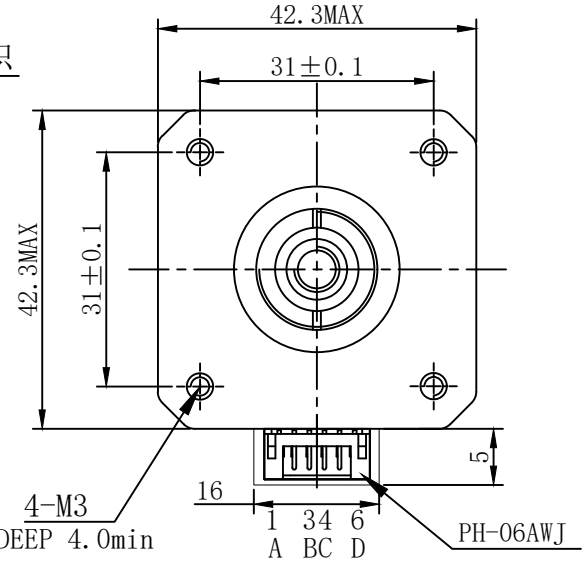

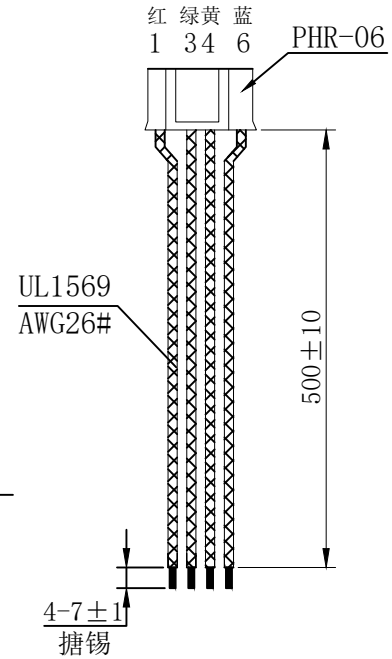

螺母材质：POM

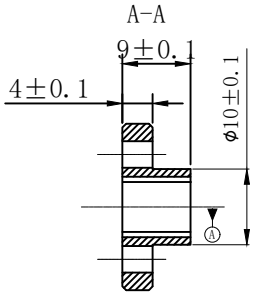

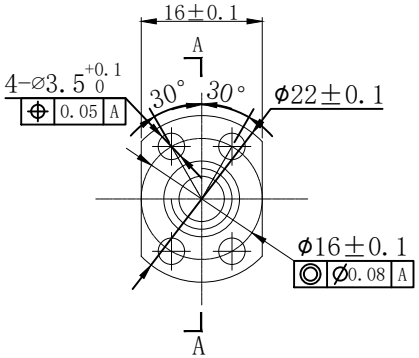

电气原理图
winding drawing

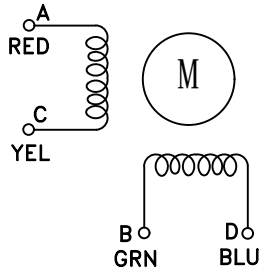

特性 character	规格 specifications
1.螺杆导程 Screw lead	1mm
2. 步 长 Step	0.005mm/step
3.相数 Nunber of phase	2
4. 步 距 角 Step Angle	1.8°
5. 额定电压 Rated Voltage	DC 3.3V
6. 额定电流 Rated current	DC 2.0A
7. 保持转矩 Holding Torque	≥ 550mN.m
8. 相电阻 Winding resistance	1.68±15% ohm(20℃)
9. 相电感 Winding inductaoce	2.8±20% mH（1kHz）
10. 转向（轴伸向看） Directlon of rotation	A-AB-B-CW
11. 转动惯量 Rotor Inertia	68 g.cm²
12. 电机重量 Weight	0.35Kg
13. 绝缘等级 Insulation class	B Class

注意事项：
1、电机螺纹轴不得承受径向负载；
2、电机螺纹轴不能夹装或者受到硬物挤压，以免发生变形及损坏螺牙；
3、使用期间有任何问题请与厂家联系，请勿私自拆解电机；
4、电机必须轻拿轻放，拿取时请拿电机本体，勿手拎引出线、螺纹轴；
5、电机如需配油脂，请与厂家联系。

标记 REV	修改内容 Description	日期 Date	设计 INSPECTED	审核 CHECKED	批准 APPROVED	日期 Date	版本 version	型号 Model
							A0	42HSC6411-200N1

UMot

视图 view

比例 inverse proportion 1：1

重庆优摩特科技有限公司
Chongqing UMot technology Co.Ltd.