符合RoHS指令要求
CONFORM TO RoHS INSTRUCTIONS

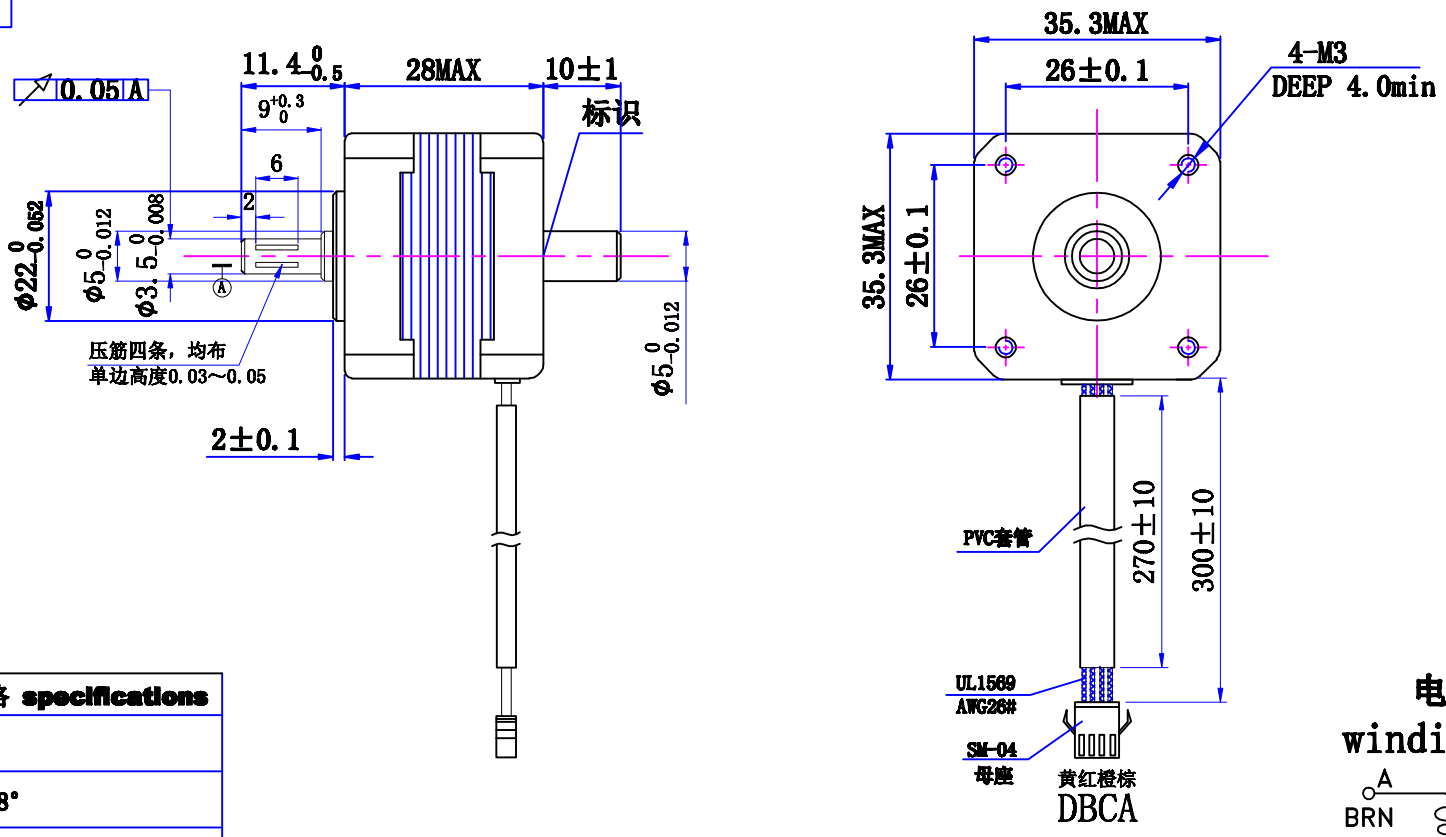

特性 character	规格 specifications
1.相数 Nunber of phase	2
2. 步 距 角 Step Angle	1.8°
3. 额定电压 Rated Voltage	DC 4.5V
4. 额定电流 Rated current	DC 1.0A
5. 保持转矩 Holding Torque	≥ 200mN.m
6. 相电阻 Winding resistance	4.5±15% ohm(20℃)
7. 相电感 Winding inductaoce	5.5±20% mH (1kHz)
8. 转向（轴伸向看） Directlon of rotation	A-AB-B-CW
9. 转动惯量 Rotor Inertia	25 g.cm²
10. 电机重量 Weight	0.15Kg
11. 绝缘等级 Insulation class	B Class

电气原理图
winding drawing

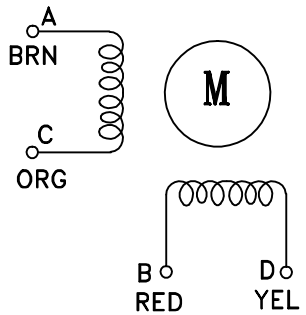

标记 REV	修改内容 Description	日期 Date	设计 INSPECTED	审核 CHECKED	批准 APPROVED	日期 Date	版本 version	型号 Model	
							A0		35HSH2408-1110D3-300

UMot

视图 view

比例 inverse proportion 1：1

重庆优摩特科技有限公司
Chongqing UMot technology Co.,Ltd