符合RoHS指令要求
CONFORM TO RoHS INSTRUCTIONS

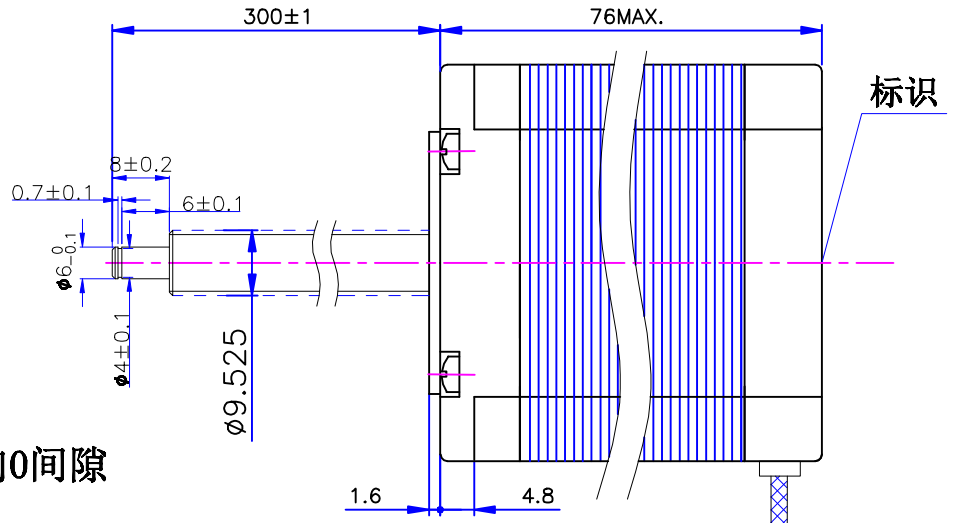

轴向0间隙

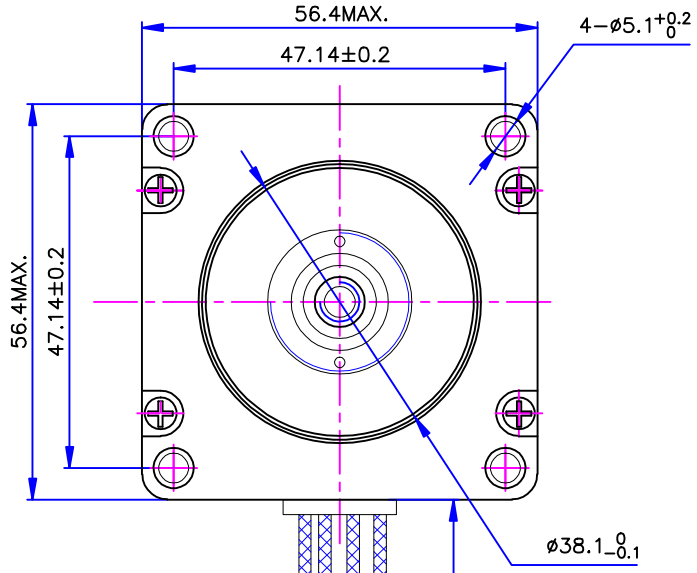

铜螺母：

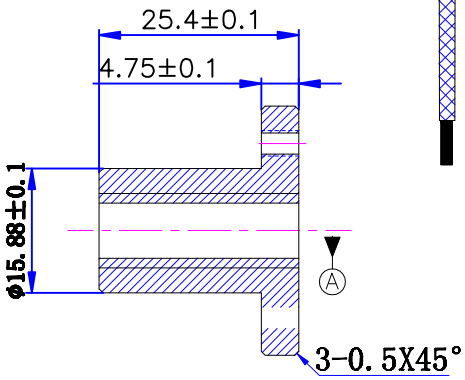

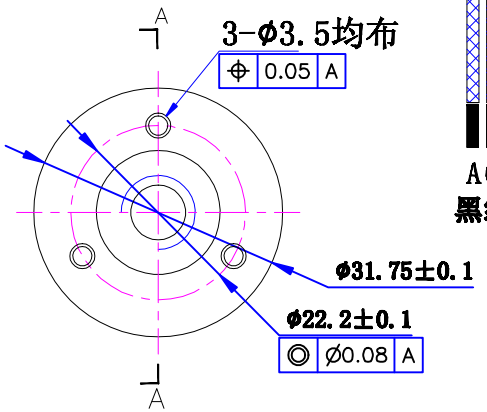

电气原理图
winding drawing

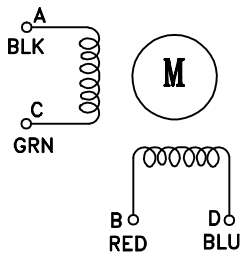

特性 character	规格 specifications
1. 螺杆导程 Screw lead	1.5875mm
2. 步 长 Step	0.0079375mm/step
3. 相数 Nunber of phase	2
4. 步 距 角 Step Angle	1.8°
5. 额定电压 Rated Voltage	DC 2.1V
6. 额定电流 Rated current	DC 3.0A
7. 保持转矩 Holding Torque	≥ 1900mN.m
8. 相电阻 Winding resistance	0.7±15% ohm(20℃)
9. 相电感 Winding inductaoce	2.0±20% mH (1kHz)
10. 转向 (轴伸向看) Directlon of rotation	A-AB-B-CW
11. 转动惯量 Rotor Inertia	230 g.cm²
12. 电机重量 Weight	1.1Kg
13. 绝缘等级 Insulation class	B Class

标记 REV	修改内容 Description	日期 Date	设计 INSPECTED	审核 CHECKED	批准 APPROVED	日期 Date	版本 version	型号 Model	57HS7407T-300N1-500

UMot

视图 view

比例 inverse proportion 1：1

A0

重庆优摩特科技有限公司
Chongqing UMot technology Co.,Ltd