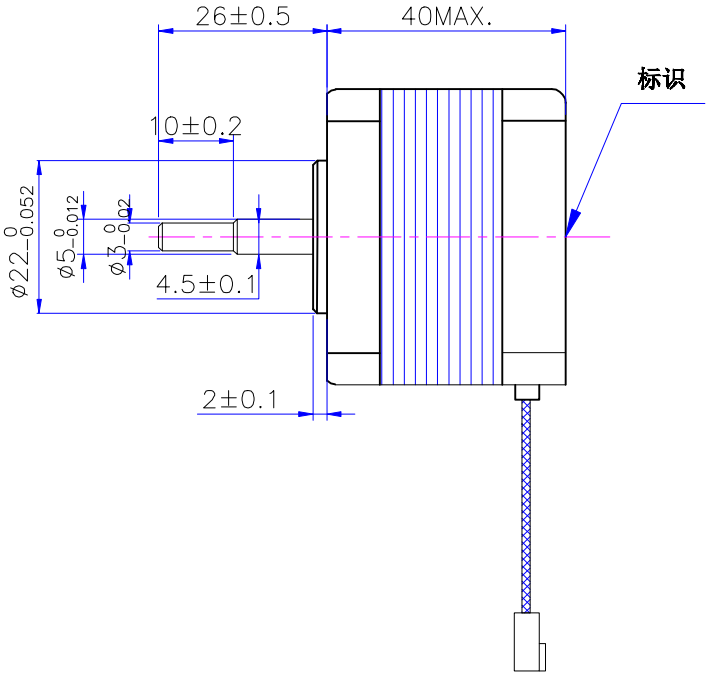

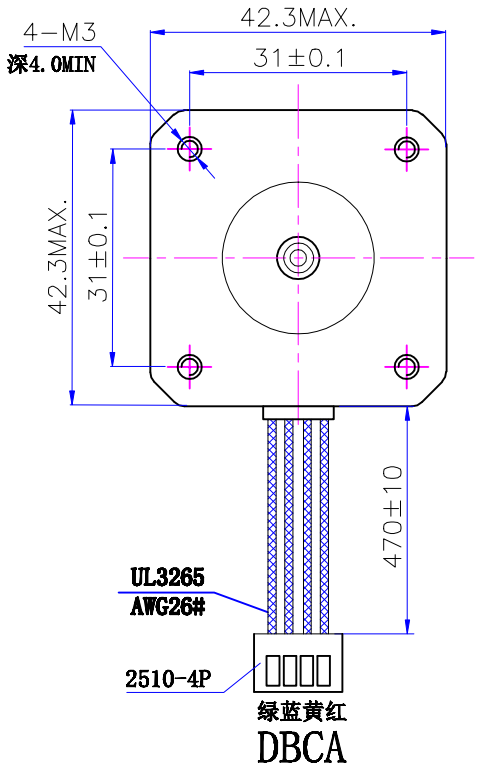

电气原图理

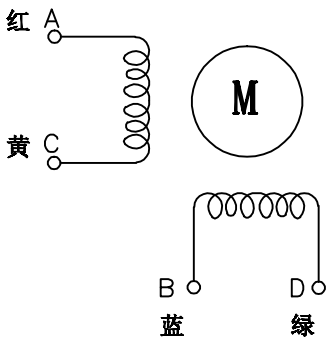

特　　性	规　　格
1. 相　　数	2
2. 步 距 角	1.8°
3. 额定电压	DC　6 V
4. 额定电流	DC　1.2A
5. 保持转矩	≥490mN.m
6. 相电阻	5±15% ohm(20℃)
7. 相电感	10±20% mH（1kHz）
8. 转向（轴伸向看）	A-AB-B-顺时针
9. 转动惯量	40　g.cm²
10. 电机重量	0.35Kg
11. 绝缘等级	B级

标记	修改内容	日期

UMot	视图		重庆优摩特科技有限公司 Chongqing UMot technology Co.,Ltd			
	比例	1：1				
			A1			
设计	审核	批准	日期	版本	型号	42HSC4418-26D3-470