符合RoHS指令要求
CONFORM TO RoHS INSTRUCTIONS

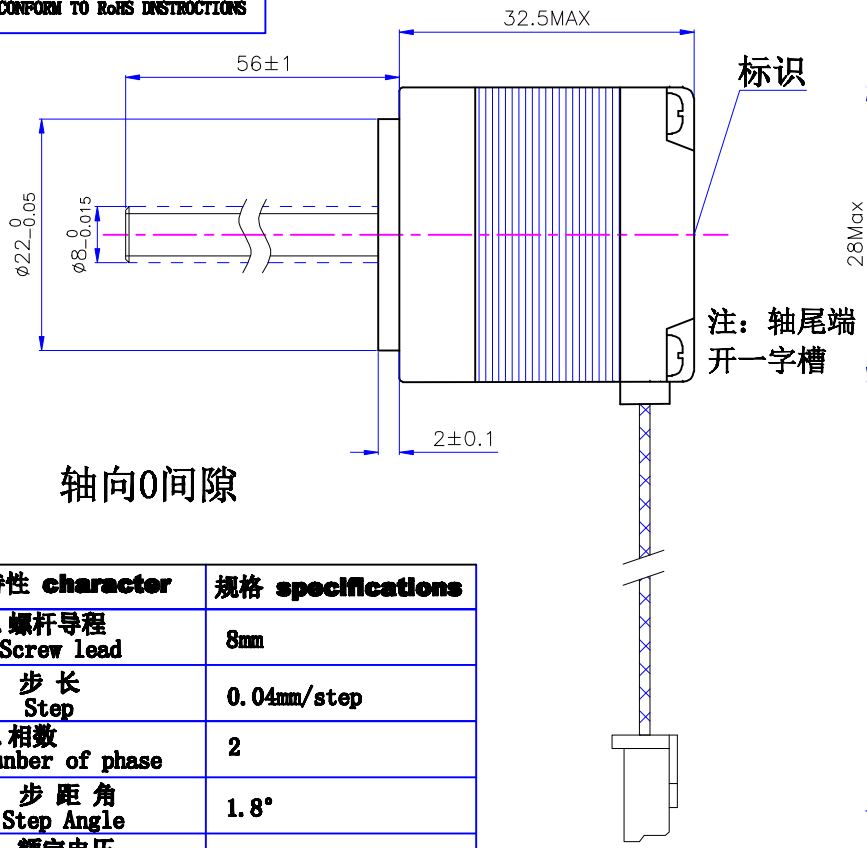

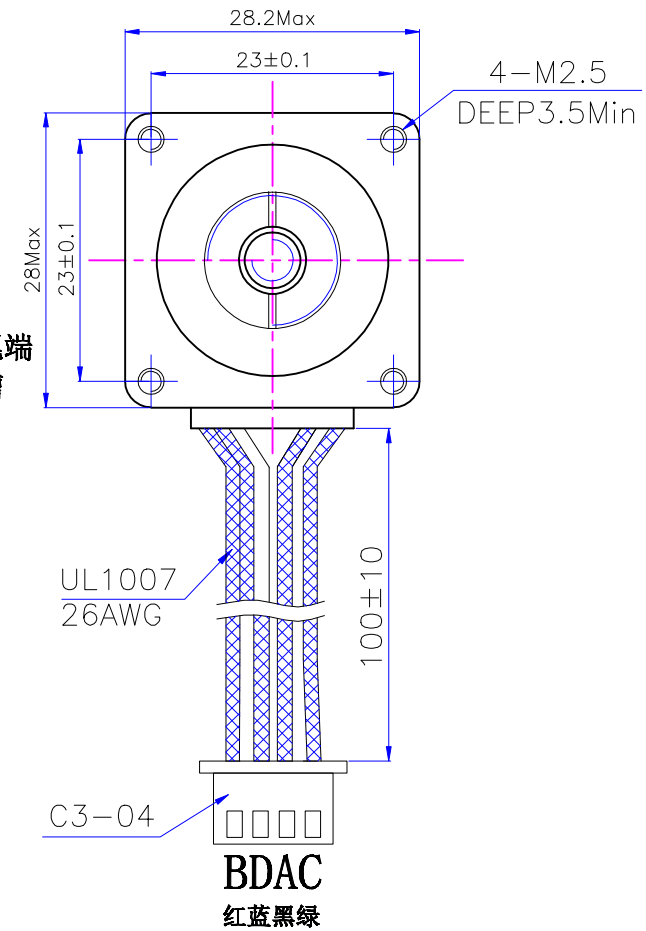

塑料螺母:

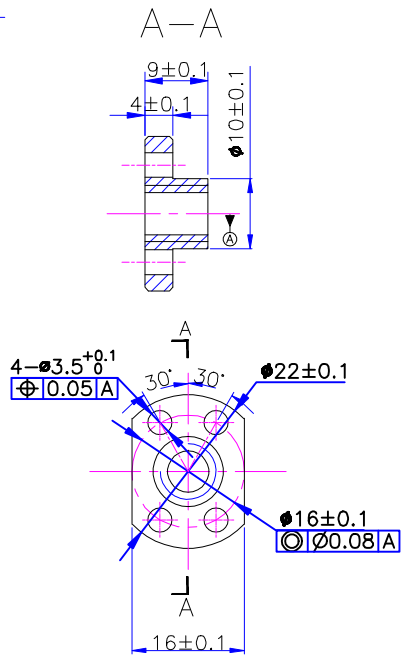

特性 character	规格 specifications
1.螺杆导程 Screw lead	8mm
2. 步 长 Step	0.04mm/step
3.相数 Nunber of phase	2
4. 步 距 角 Step Angle	1.8°
5. 额定电压 Rated Voltage	DC 3.88V
6. 额定电流 Rated current	DC 0.67A
7. 保持转矩 Holding Torque	≥ 70mN.m
8. 相电阻 Winding resistance	5.8±15% ohm(20℃)
9. 相电感 Winding inductaoce	4.2±20% mH (1kHz)
10. 转向（轴伸向看） Directlon of rotation	A-AB-B-CW
11. 转动惯量 Rotor Inertia	15 g.cm²
12. 电机重量 Weight	0.15Kg
13. 绝缘等级 Insulation class	B Class

注意事项：
1、电机螺纹轴不得承受径向负载；
2、电机螺纹轴不能夹装或者受到硬物挤压，以免发生变形及损坏螺牙；
3、使用期间有任何问题请与厂家联系，请勿私自拆解电机；
4、电机必须轻拿轻放，拿取时请拿电机本体，勿手拎引出线、螺纹轴；
5、电机如需配油脂，请与厂家联系 。

电气原理图
winding drawing

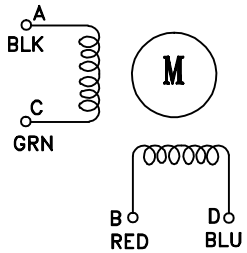

标记 REV	修改内容 Description	日期 Date	设计 INSPECTED	审核 CHECKED	批准 APPROVED	日期 Date	版本 version
							A0

UMot

视图 view

比例 inverse proportion 1：1

重庆优摩特科技有限公司
Chongqing UMot technology Co.,Ltd

型号 Model 28HS2401-56N8-100